宏聚电子五金制品有限公司

HONGJU ELECTRONIC & METAL PRODUCTS CO.,LTD

S-03F-12S-4-1.0

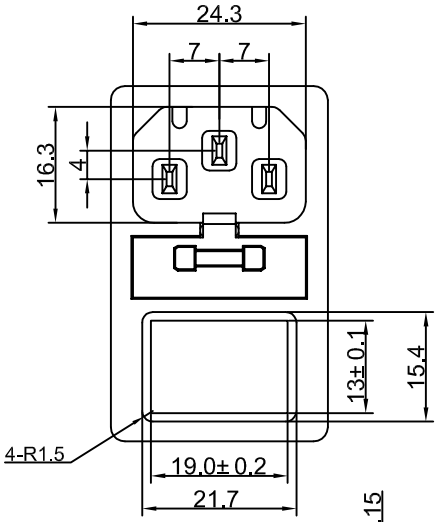

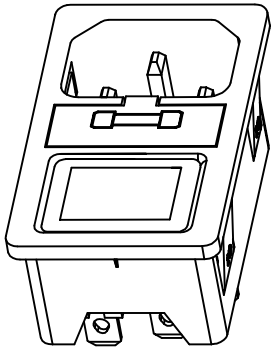

Rating: 10A 250V AC (UL CUL VDE CCC)

Insulation Resistance: DC 500V 100MΩ Min.

Dielectric Strength: AC2000V 1 minute

Fuse:Ø5.0x20mm

MATERIAL:

Body: PBT

Terminal:Brass,Silver or Tin plated

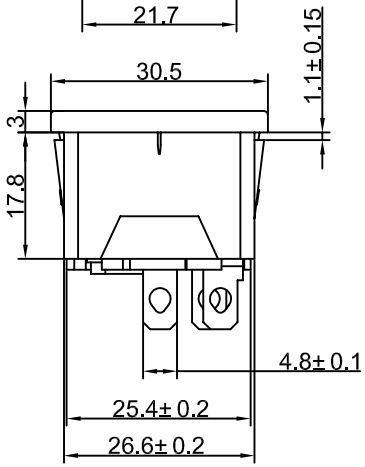

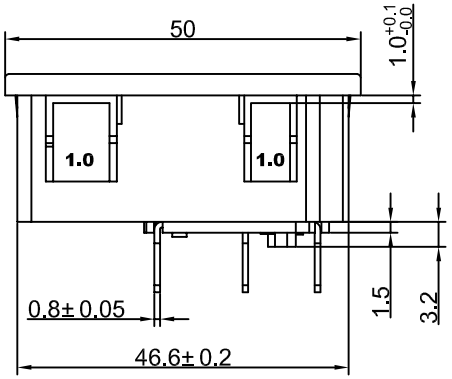

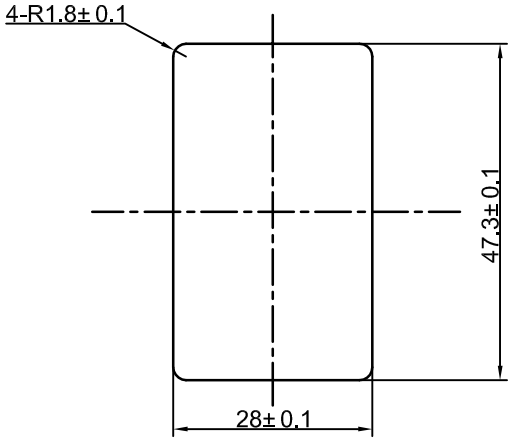

CUT-OUT

				公差 TOLEANCES	.X±0.3 .XX±0.15		角度 ANGLE ±1°		单位 DIMENSION UNIT mm.		
				版 本 VERSION	A0	比 例 尺 SCALE	NONE	日 期 DATE	2008.07.08	品 名 TITLE	图 号 DRAWING NO
A0	New Issue	2008.07.08	N/A	核 准 APPROVED BY	Xinchao_Lee	核 对 CHECKED BY	Gokey_Guo	绘 图 DRAWN BY	Gokey_Guo	S-03F-12S-4-1.0	S-03F-12S-4-1.0_A0
版本 VER.	变 更 说 明 CHANGE DESCRIPTION	日期 DATE	ECN NO.								

File Code: HJ-WI-E-03A